G13-Rotoclic-Einbaufassungen für Lampen T8 und T12
T140, Nennwert: 2/500
Unterseitige Steckklemmen: 0,5–1 mm²
Rückseitige Splinte für Wanddicke bis 1,2 mm
Gewicht: 5,1/5,9/5/5,5 g
Typ: 49105/49106 Fassungsdicke: 13 mm
Best.-Nr.: 537166
Best.-Nr.: 537167 mit federndem Längenausgleich
Typ: 49505/49506 Fassungsdicke: 9,5 mm
Best.-Nr.: 537174
Best.-Nr.: 537175 mit federndem Längenausgleich

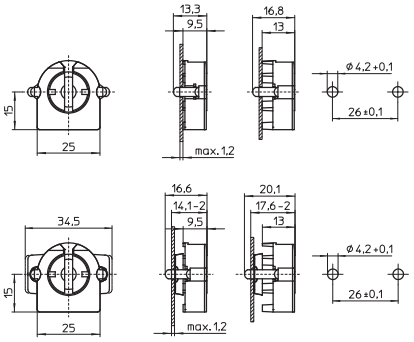

G13-Einbaufassungen für Lampen T8 und T12
Gehäuse: PC, weiß, Rotor: PBT GF, weiß, T130
Nennwert: 2/500, Steckklemmen: 0,5–1 mm²
Rückseitige Splinte für Wanddicke bis 1,2 mm
Gewicht: 5/5,5 g
Typ: 47105/47106 Fassungsdicke: 13 mm
Best.-Nr.: 101685
Best.-Nr.: 101690 mit federndem Längenausgleich
Typ: 47505/47506 Fassungsdicke: 9,5 mm
Best.-Nr.: 101749
Best.-Nr.: 101753 mit federndem Längenausgleich

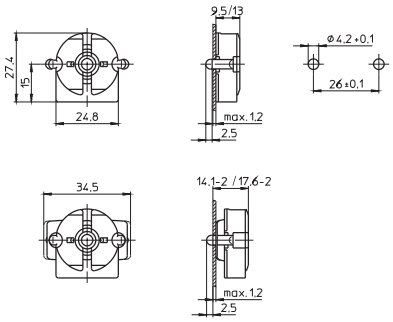

G13-Einbaufassungen mit Starteraufnahme
für Lampen T8 und T12
T130, Nennwert: 2/500
Unterseitige Steckklemmen: 0,5–1 mm²
Durchgangslöcher für Schrauben M3
Gewicht: 8,7/10,3/8 g
Typ: 47200/47402 Fassungsdicke: 13 mm
Best.-Nr.: 101706
Best.-Nr.: 101708 mit federndem Längenausgleich
Typ: 47600 Fassungsdicke: 9,5 mm
Best.-Nr.: 101765

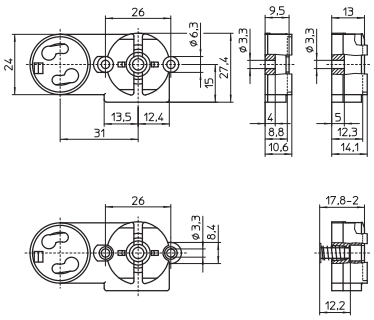

G13-Einbaufassungen mit Starteraufnahme
für Lampen T8 und T12, T130, Nennwert: 2/500
Unterseitige Steckklemmen: 0,5–1 mm²
Rückseitige Splinte für Wanddicke bis 1,2 mm
Gewicht: 9/9,5/8/8,5 g
Typ: 47205/47206 Fassungsdicke: 13 mm
Best.-Nr.: 101712
Best.-Nr.: 101716 mit federndem Längenausgleich
Typ: 47605/47606 Fassungsdicke: 9,5 mm
Best.-Nr.: 101769
Best.-Nr.: 101773 mit federndem Längenausgleich

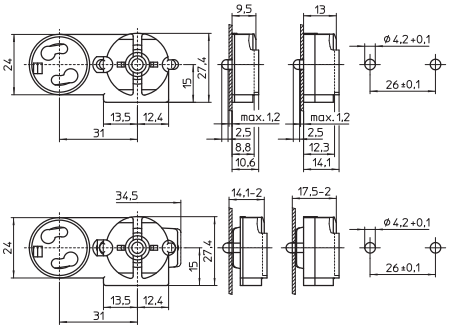
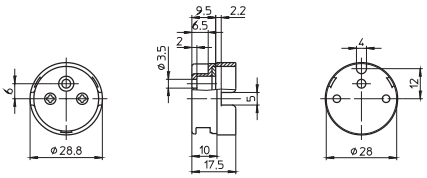
G13-Fassung
Zum Aufstecken auf Lampen T8
Fassungsdicke: 9,5 mm
Gehäuse: PC, weiß, T110
Vorderseitige Abdeckplatte: PBT GF, weiß
Nennwert: 2/500
Steckklemmen: 0,5–1 mm²
Durchgangsloch für Schraube M3
Gewicht: 5,3 g
Typ: 47900
Best.-Nr.: 101784