G13-Fassung mit Starteraufnahme
Zum Aufstecken auf Lampen T8
Fassungsdicke: 9,5 mm
Gehäuse: PC, weiß, T110
Vorderseitige Abdeckplatte: PBT GF, weiß
Nennwert: 2/250
Steckklemmen: 0,5–1 mm²
Durchgangsloch für Schraube M3
Gewicht: 8,1 g
Typ: 47920
Best.-Nr.: 101785

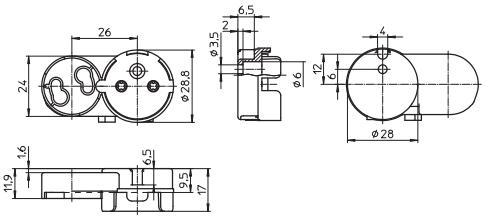

G13-Fassung
Zum Aufstecken auf Lampen T12
Fassungsdicke: 9,5 mm
Gehäuse: PC, weiß, T110
Vorderseitige Abdeckplatte: PBT GF, weiß
Nennwert: 2/250
Steckklemmen: 0,5–1 mm²
Durchgangslöcher für Schrauben M3
Gewicht: 10,5 g
Typ: 47700
Best.-Nr.: 101781

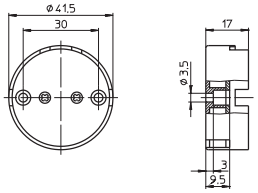

Lampenhalter
Durchgangsloch für Schraube M4
Gewicht: 4,3/6,8 g
Typ: 20400 für Lampen T8
Best.-Nr.: 100442 Material: Stahl, glanzverzinkt
Typ: 20401 für Lampen T12
Best.-Nr.: 100444 Material: CrNi-Stahl

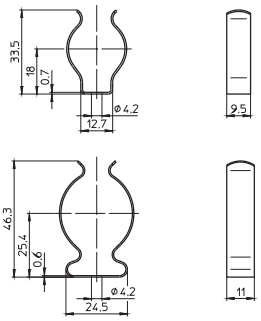

Befestigungswinkel
Für G13-Einbaufassungen 101681, 101706, 101708 (s. S. 123–124) und 101789, 537165, 537173 (s. S. 123)
Material: Stahl, glanzverzinkt
Lichtpunkthöhe: 25 mm
Befestigungsschlitze für Schrauben M4
Gewicht: 12,1 g
Typ: 20700
Best.-Nr.: 100454

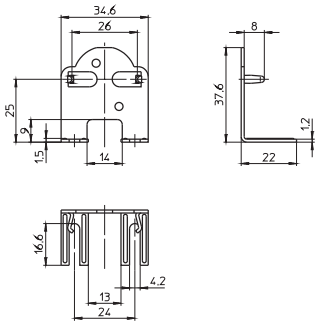

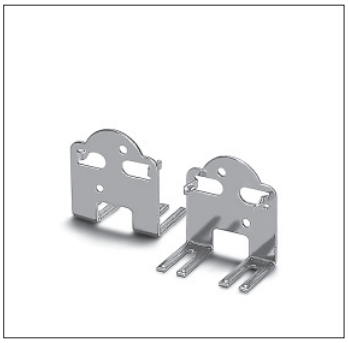
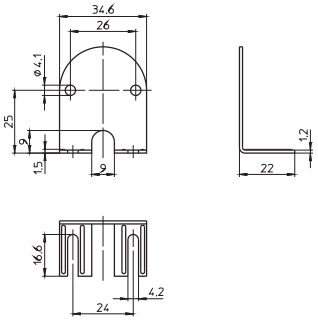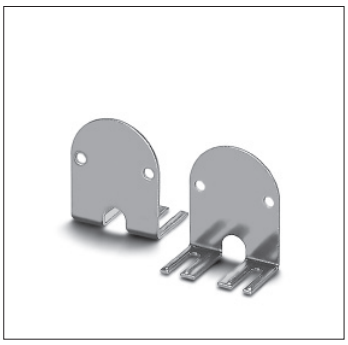
Befestigungswinkel
Für G13-Einbaufassungen mit Splinten 101712, 101716, 101769, 101773 (s. S. 124) und 537166, 537167, 537174, 537175 (s. S. 124)
Material: Stahl, glanzverzinkt
Lichtpunkthöhe: 25 mm
Befestigungsschlitze für Schrauben M4
Gewicht: 15,4 g
Typ: 94089
Best.-Nr.: 104824